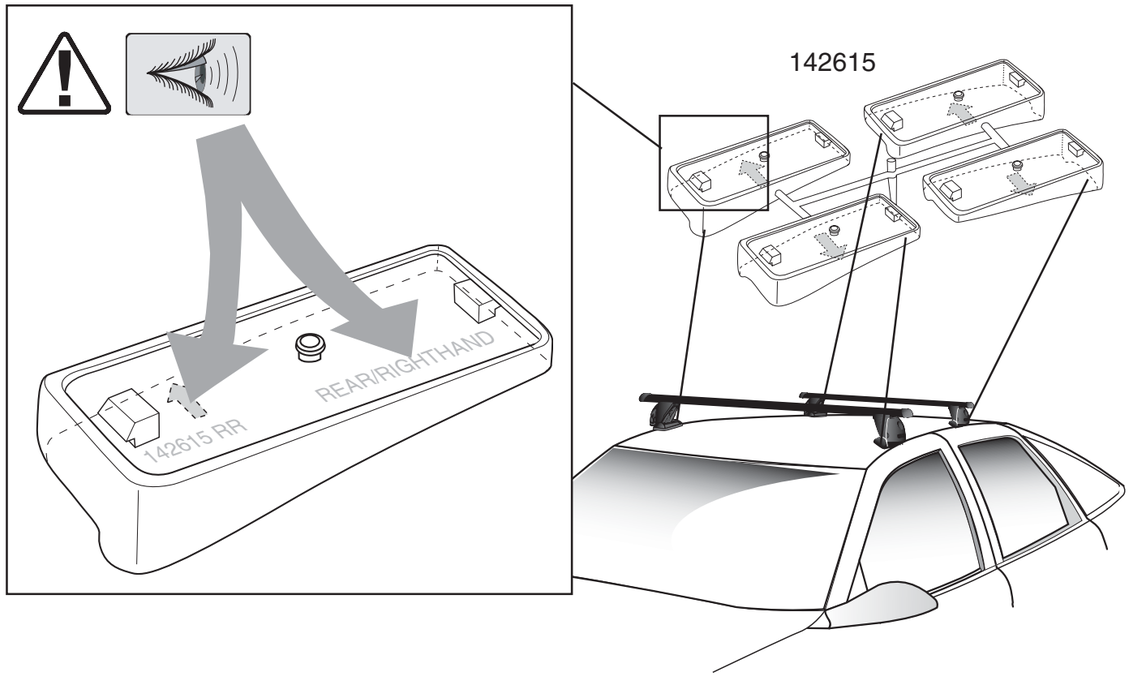

0408-151327-1

Phone. +46 33 222700
Fax. +46 33 270882
Email. info@montblanc.se
Webpage. www.montblanc.se

World Class Carrier Systems
JAC MONT BLANC®

MONT BLANC®

MADE IN SWEDEN

Komplettierung
Appendix
Tillägg

FK 27

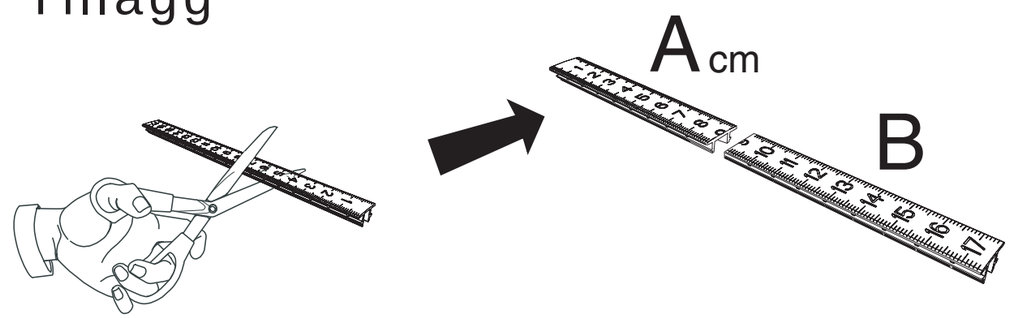

A Distance spacer / B slot cover
A Distanz / B Schlitzschutz

Breiteneinstellung für Ihr Fahrzeug Width settings for your vehicle		Spacer/Distanzen A Front/Vorne	Spacer/Distanzen A Rear/Hinten
VW	Beetle	→ 3,3	1,7

A cm

Phone. +46 33 222700
Fax. +46 33 270882
Email. info@montblanc.se
Webpage. www.montblanc.se

Deutschland
Servicehotline:02234/95 99 121

World Class Carrier Systems
JAC MONT BLANC®

Montageabstand auf Ihrem Autodach (Siehe Liste)
Roof rack positions on the roof for your vehicle (see list)

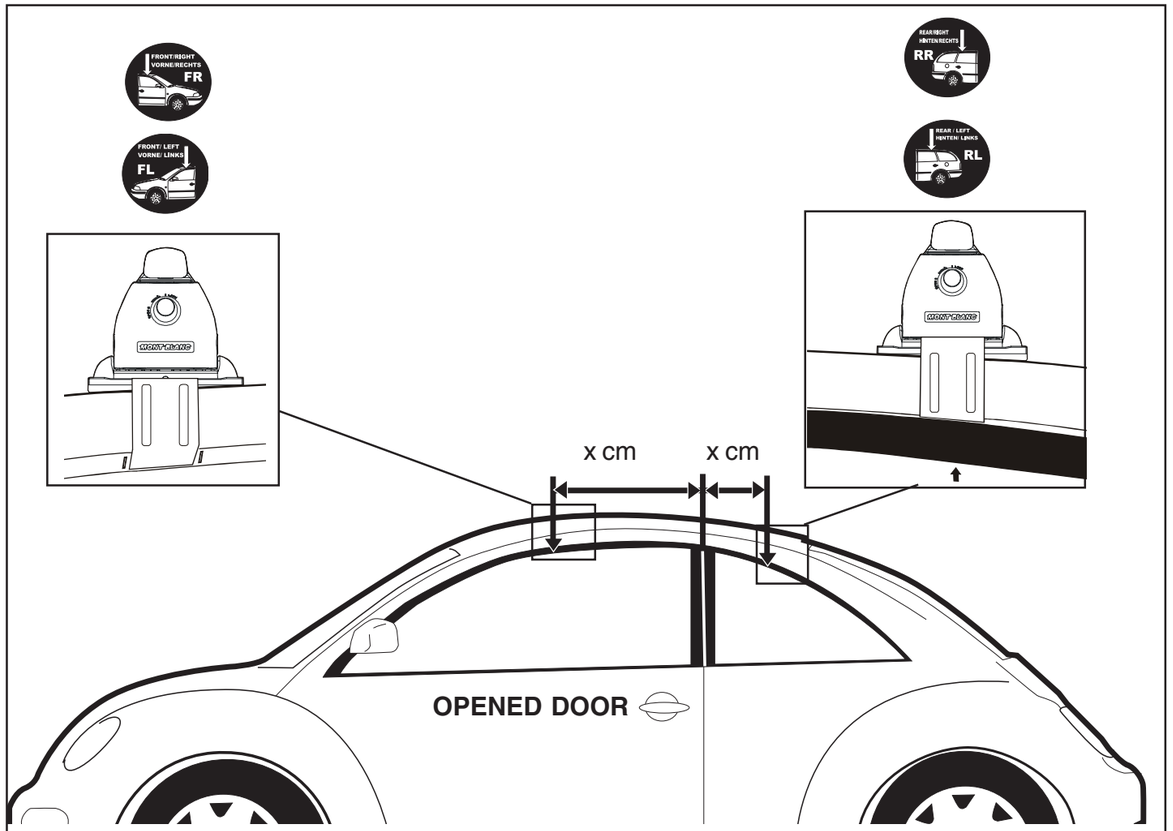

		Distance/Abstand Front/Vorne	Distance/Abstand Rear/Hinten
VW	Beetle	→ 51	13
		cm	cm
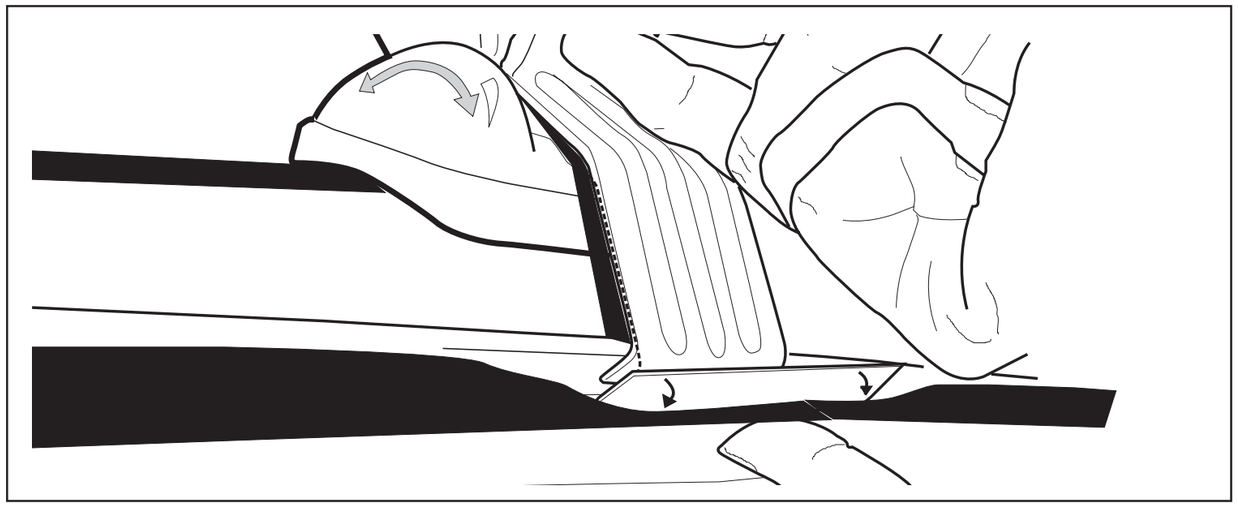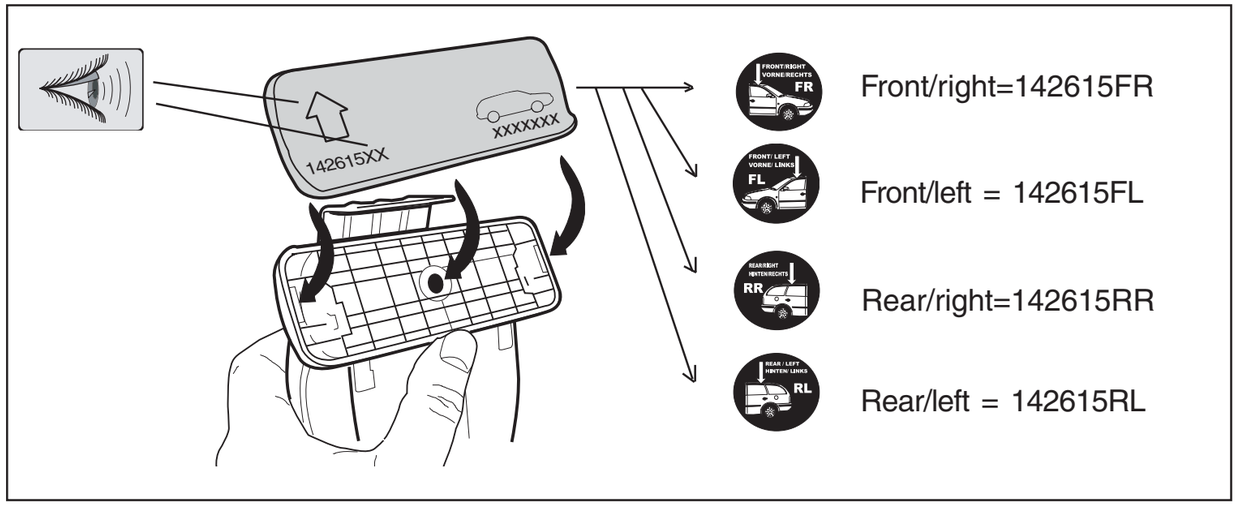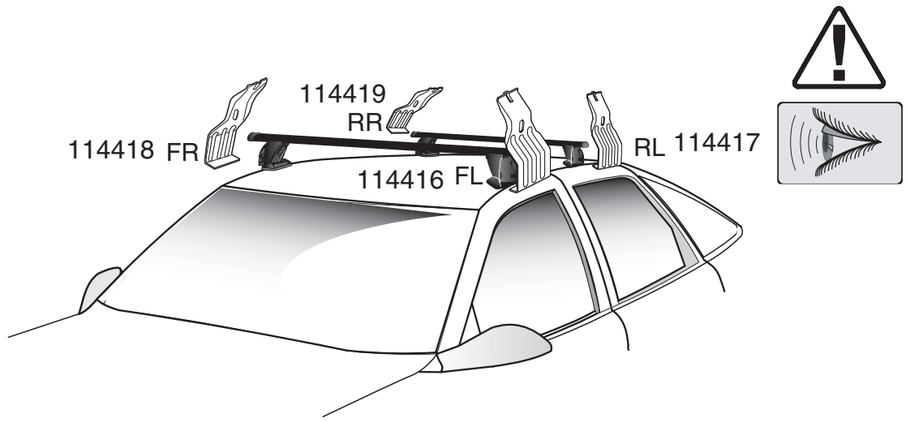
VW Beetle